Talis S
Einhebel-Waschtischmischer mit Zugstangen-Ablaufgarnitur
Oberflächen: **Chrom** Artikelnummer: **32020000**

Beschreibung

Merkmale

- Besteht aus: Einhebel-Waschtischmischer, Ablaufgarnitur
- ComfortZone 70
- Ausladung 100 mm
- Normalstrahl
- Durchflussmenge bei 3 bar: 5 l/min
- Keramikmischsystem
- Temperaturbegrenzung einstellbar
- für Durchlauferhitzer geeignet
- Zugstangen-Ablaufgarnitur G 1¼
- Material Ablaufventil: Metall
- Anschlussart: G ⅜ Anschlussschläuche
- Anschlussgröße: DN15
- P-IX 9360/IA
- DVGW NW-6506BS5027
- ETA VA 1.42/18974
- ACS 17 ACC LY 655, valide jusqu'au 20.06.2022
- WRAS 1710019
- JWWA C-501
- Kiwa K6161_Mechanical Mixers EN817
- SVGW 0408-4866
- SINTEF 1743

Technologie

Produktabbildung

Maßzeichnung

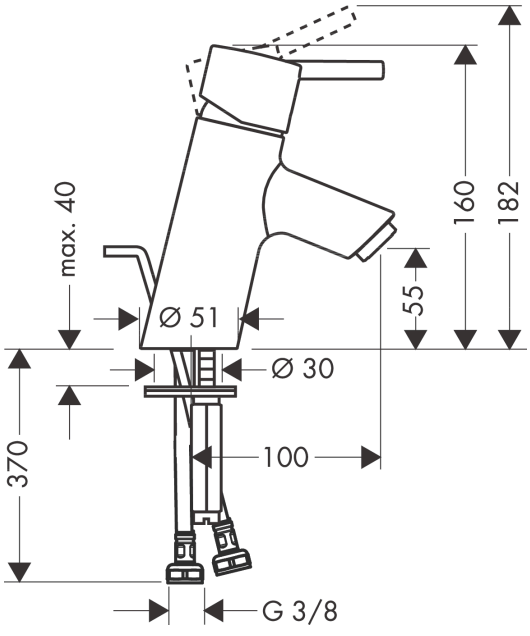

Talis S
Einhebel-Waschtischmischer mit Zugstangen-Ablaufgarnitur
Oberflächen: **Chrom** Artikelnummer: **32020000**

Durchflussdiagramm

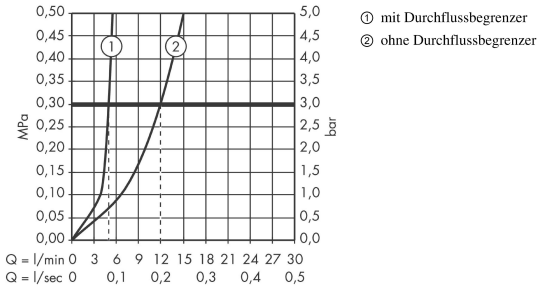

Talis S
Einhebel-Waschtischmischer mit Zugstangen-Ablaufgarnitur
Oberflächen: **Chrom** Artikelnummer: **32020000**

Explosionszeichnung

Baujahr: **>09/16**

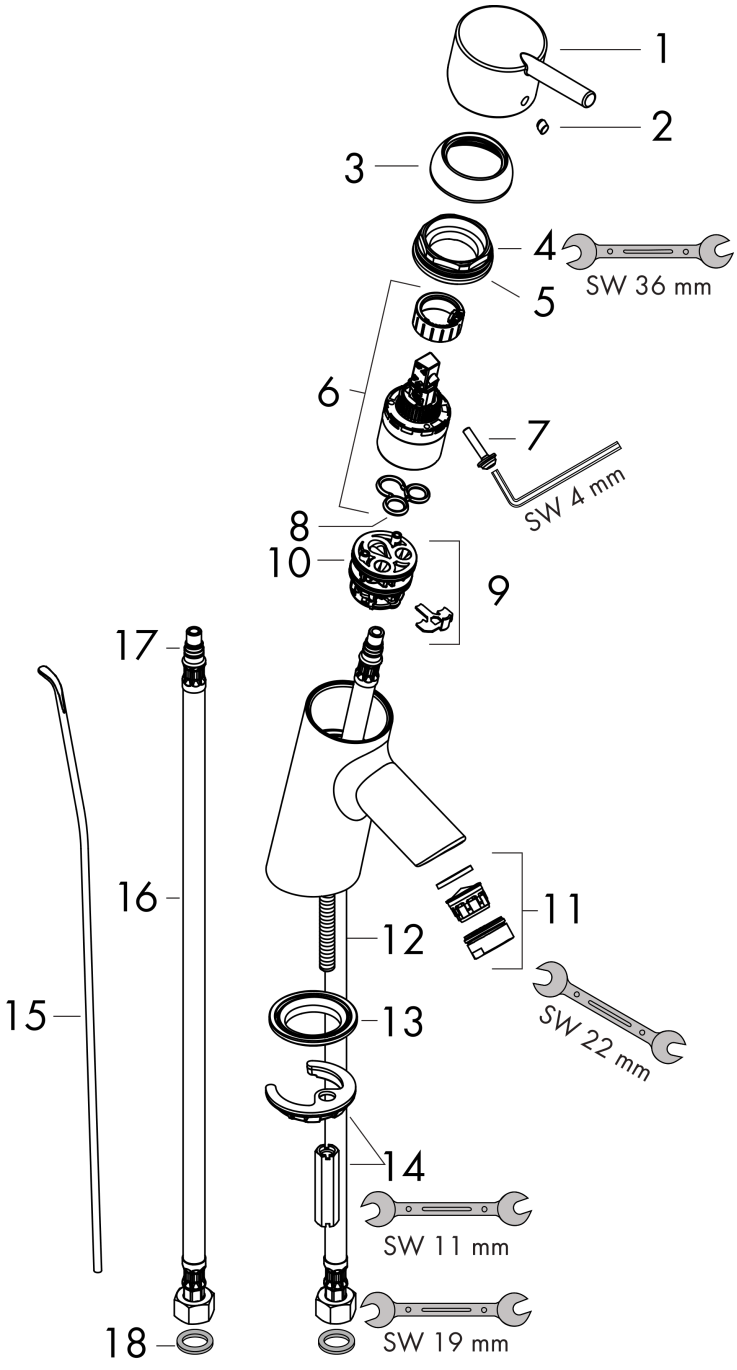

Talis S
Einhebel-Waschtischmischer mit Zugstangen-Ablaufgarnitur
Oberflächen: **Chrom** Artikelnummer: **32020000**

Ersatzteilliste

Baujahr: **>09/16**

Pos.	Beschreibung	Artikelnummer	PG	VE
1	Griff	32092000	11	1
2	Griffstopfen	96338000	1	1
3	Kappe	96656000	2	1
4	Mutter	96690000	4	1
5	O-Ring 36x2	98156000	1	1
6	Kartusche kpl.	92730000	11	1
7	Sicherungsschraube	95140000	2	1
8	Dichtung	95008000	3	1
9	Adapter für Kartusche	98750000	4	1
10	O-Ring 30x2	98186000	1	1
11	Luftsprudler M24x1 (5 l/min)	13185000	98	1
12	Schraube M8 x 68	97736000	2	1
13	Dichtung	97608000	2	1
14	Schaftbefestigung kpl.	96016000	8	1
15	Zugstange	96657000	4	1
16	Anschlussschlauch 450 mm M8x0,75 G3/8	97206000	8	1
17	O-Ring 7x1,5	98422000	1	1
18	Dichtungsset	95581000	2	1
a	Ablaufventil	94139000	98	1